ՊՈՄՊԱԿԱՅԱՆԻ ՀԱՏԱԿԱԳԻԾ
ПЛАН НАСОСНОЙ

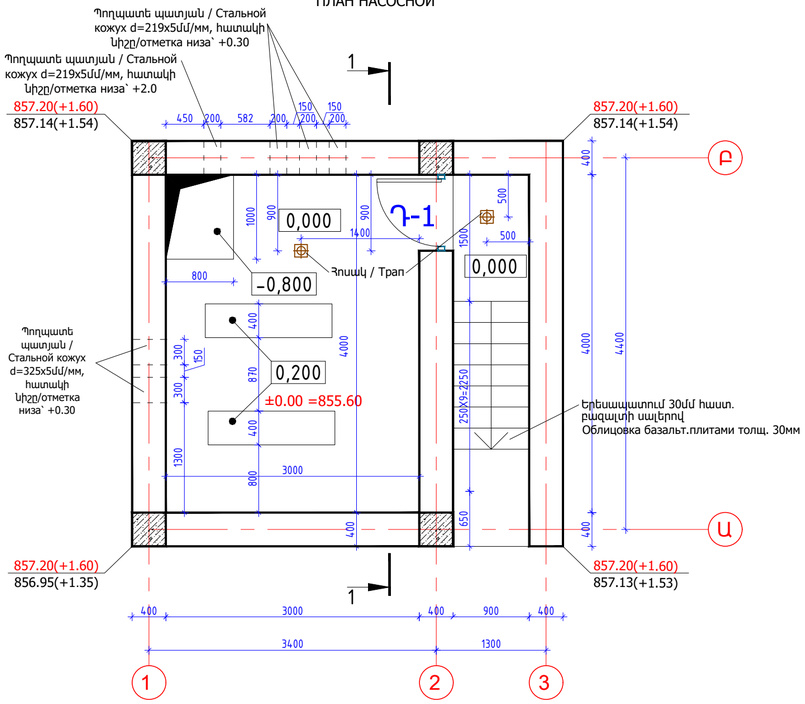

ԿՏՐՎԱԾՔ 1-1
РАЗРЕЗ 1-1

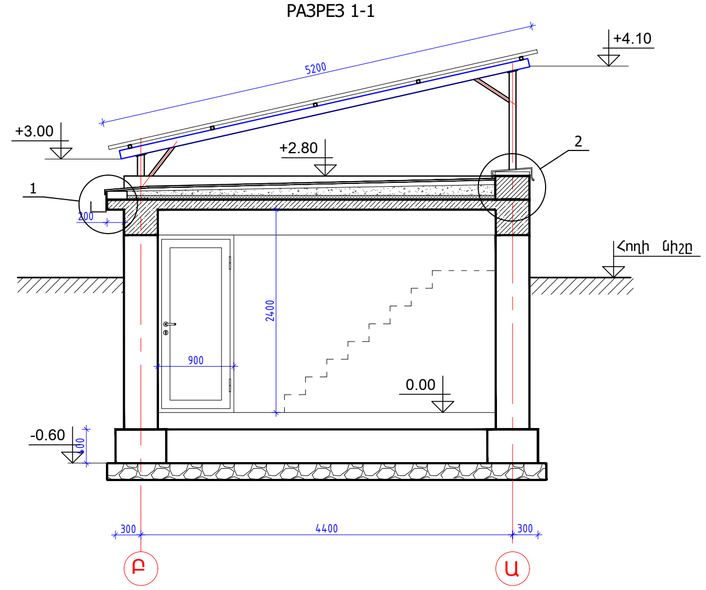

Հանգույց 1
Узел 1

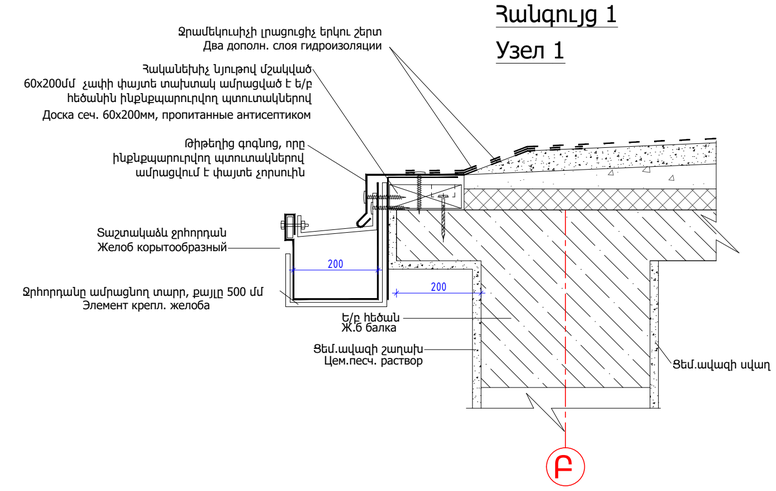

Հանգույց 2
Узел 2

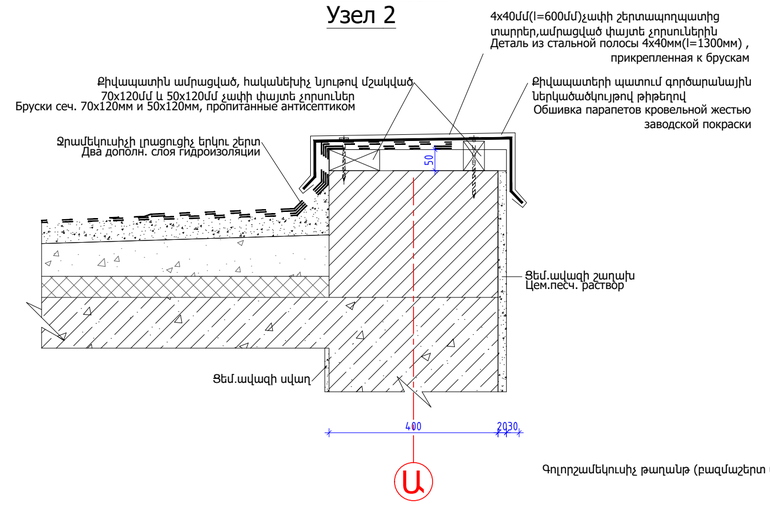

Շենքում իրականացվող շինարարական աշխատանքների մասնագիր
Спецификация строймонтажных работ

Աշխատանքի անվանում Наименование работ и мат-ов	Չափման միավոր Ед.изм.	Ընդամենը Всего
Պատերի արտաքին հատվածների սվաղ ցեմ.ավազով,ցանցով Штукатурка цем.песч. раствором снаружи по сетке	ք.մ кв.м	20
Պատերի ներքին սվաղ ցեմ.ավազով Штукатурка цем.песч. раствором	ք.մ кв.м	15
Արտաքին աստիճանների և հարթակների երեսապատում 30մմ հաստ. բազալտի սալերով Облицовка наружн. лестниц и площадок плитами базальта толщ. 30мм	ք.մ кв.м	6
Հարթ տանիքի նյութերի և աշխատանքներ Наименование работ и мат-ов плоской кровли		
Ջրամեկուսիչ շերտ-երկու շերտ գլանափաթետային նյութ (վերևինը՝ պաշտպանիչ շերտով), 20մմ Покрытие-два слоя рулонного гидроизоляционного материала, 20мм	ք.մ кв.м	13.8
Հարթեցնող շերտ-Բր-Ø4,100x100մմ բջիջով ցանցով ամրանավորված B12 մակնիշի ցեմ/ավազի երեսասվաղ, 50մմ Выравнивающий слой-стяжка марки B12, армированная сеткой, 50мм	ք.մ кв.м	13.8
Ջերմամեկուսիչ-30-50կգ/խմ խտության փրփրապլաստ, 100մմ Теплоизоляция-листы пенополистирола, 50мм	ք.մ кв.м	13.8
Թեթև խարամաբետոնի շերտ, 50-150մմ(թեքությունով) Слой легкого бетона, 50-150мм(с разуклонкой)	ք.մ кв.м	13.8
Գոլորշամեկուսիչ թաղանթ (բազմաշերտ պոլիէթիլենային թաղանթ) Пароизоляция	ք.մ кв.м	13.8
Քիվապատերի հարդարման նյութեր և աշխատանքներ Наименование работ и мат-ов парапета		
Քիվապատին ամրացված, հականեխիչ նյութով մշակված 70x120մմ չափի փայտե չորսու Бруски сеч. 70x120мм, пропитанные антисептиком	գծմ пог.м	13
Քիվապատին ամրացված, հականեխիչ նյութով մշակված 50x120մմ չափի փայտե չորսու Бруски сеч. 50x120мм, пропитанные антисептиком	գծմ пог.м	13
4x40մմ(l=1300մմ) չափի շերտապողպատից տարրեր,ամրացված փայտե չորսուներին Деталь из стальной полосы 4x40мм(l=1300мм) , прикрепленная к брускам	հատ шт.	10
Քիվապատերի երեսապատում 0,55մմ հաստ. թիթեղով գործարանային ներկածածկույթով Обшивка парапетов кровельной жестью заводской покраски	քմ кв.м	5.2
Հականեխիչ նյութով մշակված 60x200մմ չափի տախտակ Доска сеч. 60x200мм, пропитанные антисептиком	գծմ пог.м	3.0
Տաշտակաձև ջրհորդան 0,55մմ հաստ. թիթեղով գործարանային ներկածածկույթով Желоб корытообразный	գծմ пог.м	3.0
Ջրթող խողովակ 100x100մմ հատույթի, 0.55մմ հաստ. թիթեղով, գործարանային ներկածածկույթով, երկ. 0.5մ Водосточная труба сеч. 100x100мм из кров. стали заводской окраски, дл. 0.5м	հատ шт.	1

ՊՈՄՊԱԿԱՅԱՆԻ ՏԱՆԻՔԻ ՀԱՏԱԿԱԳԻԾ
ПЛАН КРОВЛИ НАСОСНОЙ

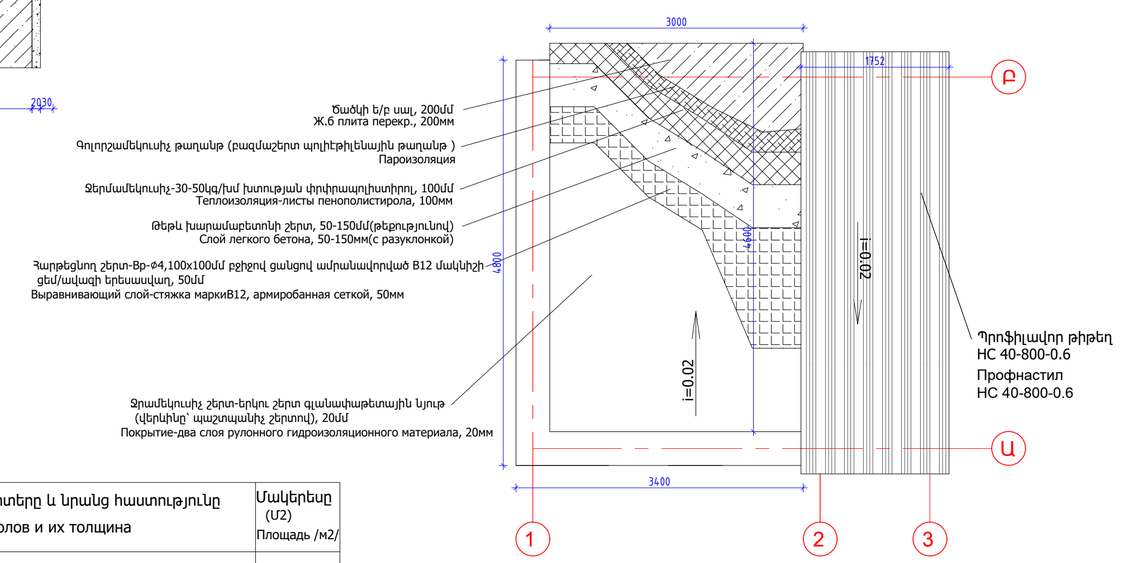

Դռների և պատուհանների մասնագիր
Спецификация дверей и окон

Նշահարում Марка поз.	Տեսքը Схема	Մակերես (մ2) Площадь /м2/	Քանակը (հատ) Шт.	Ընդհանուր մակերես (մ2) Общ. площадь /м2/
Դ-1 ալյումինե алюминиевая	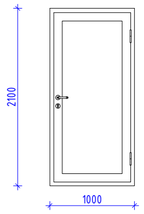	2.1	1	2.1

Հատակների մասնագիր
СПЕЦИФИКАЦИЯ ПОЛОВ

Հատակի մակնիշումը ըստ նախագծի Тип пола по проекту	Հատակի սխեման Схема	Հատակի շերտերը և նրանց հաստությունը Слои полов и их толщина	Մակերեսը (Մ2) Площадь /м2/
Հ-1	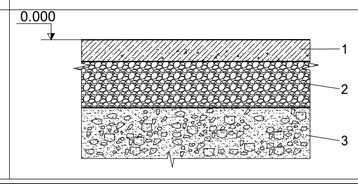	1.Հատակի սալ - բետոն Մ-150, 100մմ 2.Տոփանած խիճ 20-40մմ խոշորության-200մմ 3.Տոփանած գրունտ 1.Плита пола - бетон М-150, 100мм 2.Утрамбованный щебень крупностью 20-40мм - 200мм 3.Утрамбованный грунт	12

Պաշտոն Должность	Անուն, ազգանուն Имя, фамилия	Ստորագր. Подпись	ՀՀ Արմավիրի մարզի Մեծամոր համայնքի Ֆշատավան բնակավայրում մոդուլային տիպի 144 տեղով մանուկ-մանկապարտեզի կառուցման նախագծի տեղադրագիր: Привязка проекта строительства детского сада-ясли модульного типа на 144 мест в селе Пшатаван общины Мецамор Армавирской области РА.	Փուլ Стадия	Թերթ Лист	Թերթեր Листов
ԼԳԾ ГАП	Մ.ԵՇԻԼՔՇԱՆ М.Ешилбашян			ԱՆ РП	Հ-1 АР-1	2
Նախագծեց Спроектировал	Մ.ԵՇԻԼՔՇԱՆ М.Ешилбашян		Պոմպակայանի հատակագիծ, կտրվածք, հանգույցներ,մասնագրեր План,разрез,узлы,спецификации насосной	ԼՈՐԱՇԵՆ ՀՀ, ք. Երևան, Ն. Զարյան 22-12 Հեռ./тел: +374 (91/93) 50 40 09 НОРАШЕН РА, г. Ереван, Н. Зарьяна 22-12		